ООО «ИНПАК СИСТЕМС»
190020 г.Санкт-Петербург,
ул. Бумажная д.9, корп. 1
тел.: (812) 495-99-88
факс: (812) 495-99-35
e-mail: info@inpacksystems.ru
сайт: www.inpacksystems.ru

ТЕХНОЛОГИЧЕСКАЯ ЛИНИЯ ДЛЯ ПРИЁМА СЫПУЧИХ МАТЕРИАЛОВ В ВАГОНАХ- МИНЕРАЛОВОЗАХ С ПОСЛЕДУЮЩЕЙ УПАКОВКОЙ В БИГ-БЕГИ.

Предлагаемая технологическая линия предназначена для приёма удобрений, перевозимых насыпью в вагонах-минераловозах или автотранспортом, с последующей упаковкой в биг-беги, производительностью до 5 вагонов в смену (1000 тонн в сутки). Фасовка происходит в режиме реального времени с разгрузкой вагона, без промежуточного складирования.

Все необходимые конструкции и узлы привозятся на место сборки автомобильным транспортом, где монтируются на предварительно возведённом фундаменте (при необходимости). Сборка всех элементов конструкции и наладка оборудования производиться в течении 2 недель.

<u>В комплект поставки технологической линии входит:</u>

- проектирование технологической линии с учётом особенностей имеющихся сооружений для оптимального размещения оборудования и минимизации затрат;

- технологическая линия приёма удобрений производительностью 60 тонн/час, включающая:

1. приёмный бункер с размерами 3,5 х 12,0 м, высота 2,85 м, с интегрированным горизонтальным транспортёром длиной 12,0 м, электромотором/редуктором мощностью 3,0 кВт, с возможностью регулировки скорости подачи продукта;
2. наклонный транспортёр длиной 10,0 м, с электромотором/редуктором мощностью 3,0 кВт;
3. наклонный транспортёр длиной 12,5 м, с электромотором/редуктором мощностью 4,0 кВт;
4. панель коммутации и управления всей схемой транспортёров с системой защиты и экстренной остановки;
5. высокоскоростная полуавтоматическая весовая станция для наполнения биг-бегов с динамической калибровкой веса, фильтром аспирации для очистки вытесняемого воздуха с очисткой фильтрующих элементов, транспортёром для автоматической эвакуации наполненных биг-бегов и подогреваемой площадкой для оператора;
6. панель управления весовой станцией;
7. компрессорная станция с системой очистки и осушки воздуха;

- установка, наладка и запуск в эксплуатацию линии приёма и упаковки, обучение обслуживающего персонала;
- транспортировка поставляемого оборудования до места использования;

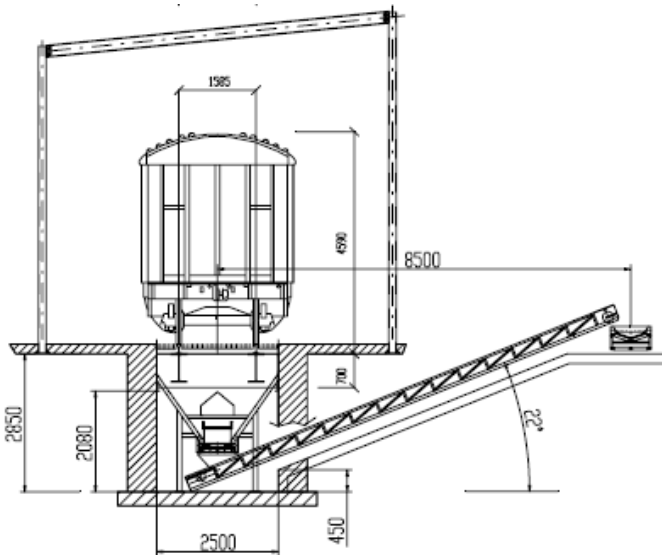

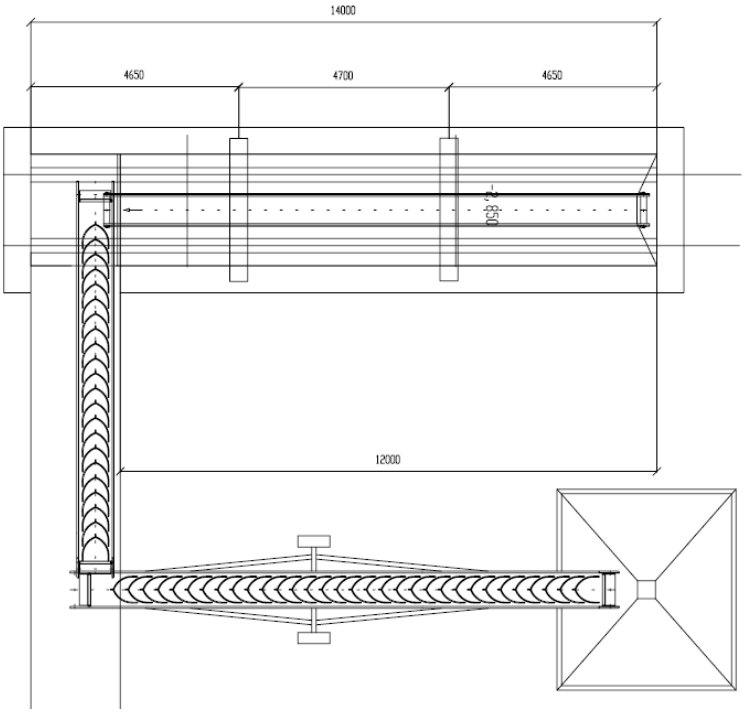

ООО Инпак Системс
тел.(812) 495-99-88
факс(812) 495-99-35
info@inpacksystems.ru
www.inpacksystems.ru